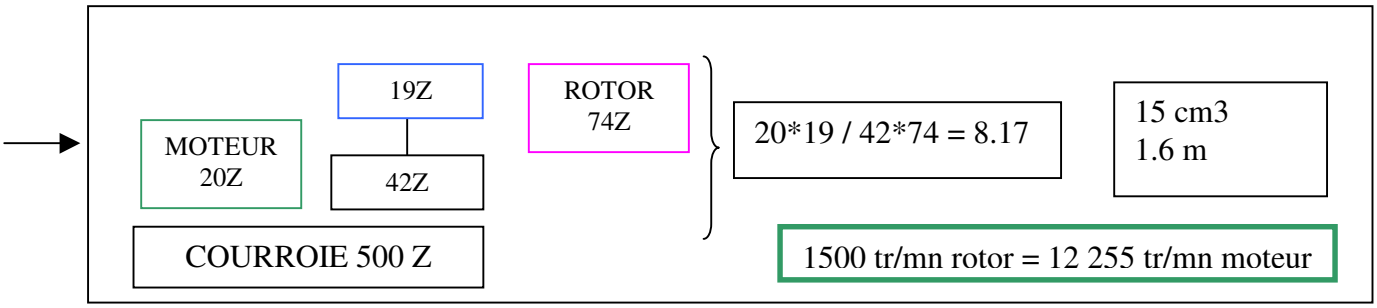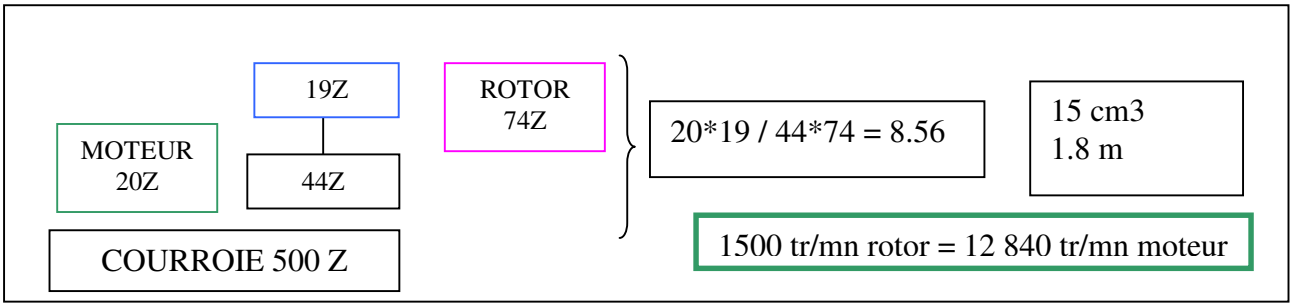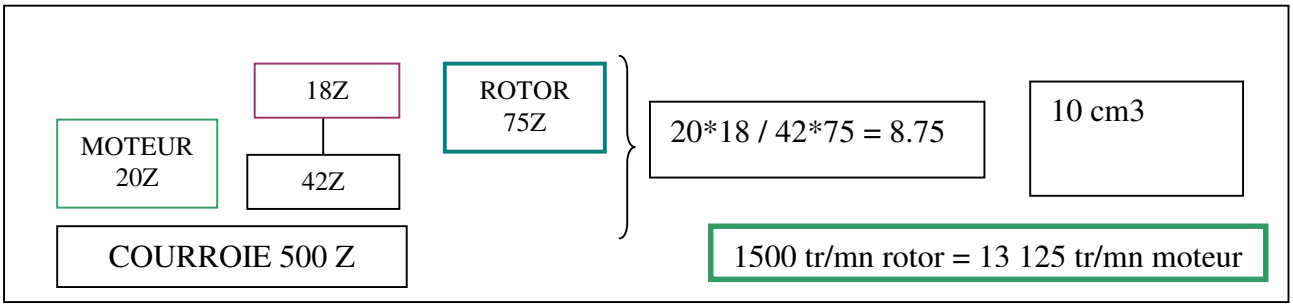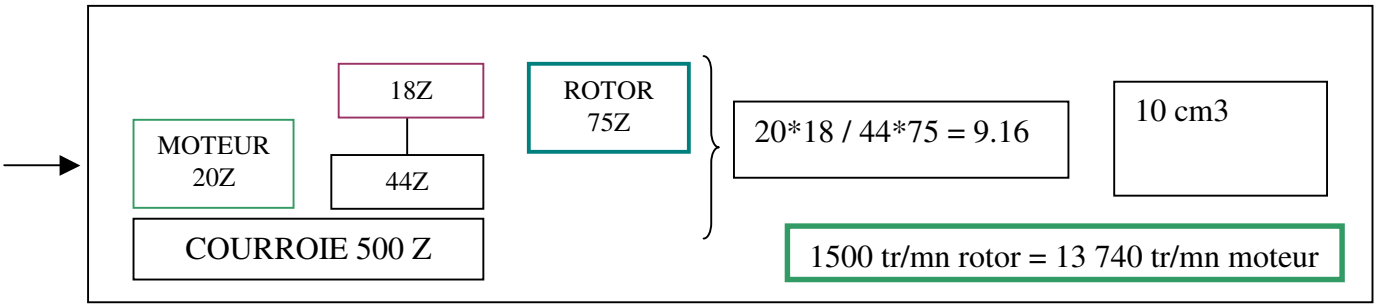Etages de réduction possibles sur le GENESIS